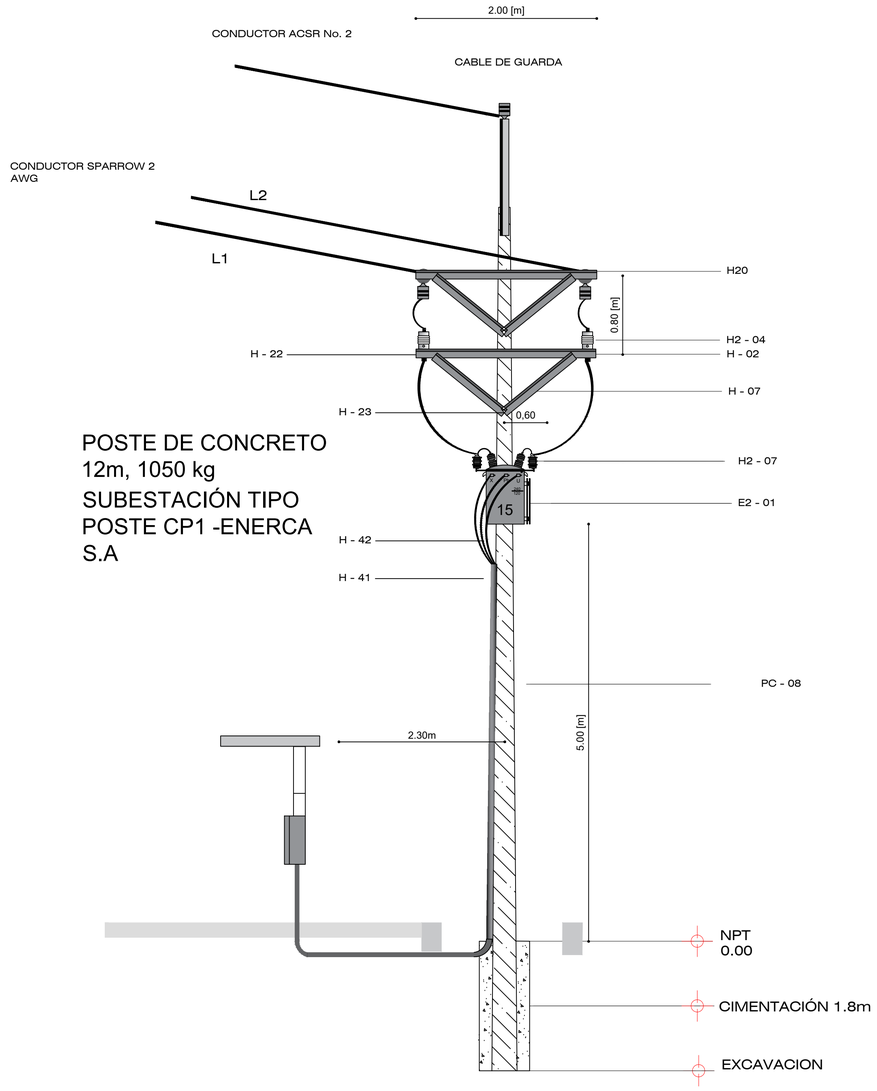

POSTE DE CONCRETO
12m, 1050 kg
SUBESTACIÓN TIPO
POSTE CP1 -ENERCA
S.A

MATERIALES		
DESCRIPCIÓN	CANTIDAD	CODIGO
Cruceta metálica en ángulo de 3"x3"x1/4"x2.0 m	2	H-02
Diagonal en V cruceta metálica 1.10 x 0.40 m	2	H-07
Cortacircuito de expulsión 15 KV 100A	2	H2-04
Tubo electrico metalico IMC	2	H-41
Espárrago 5/8"x10"	2	H-22
Espárrago 5/8"x12"	1	H-23
Perno de máquina 5/8"x2"	4	H-38
Collarín para transformador (180-250 mm)	2	H-50
Pararrayo polimerico 15 kV 10KA (DPS)	2	H2-07
Transformador Monofasico en Aceite, (15) KVA,13.200 V a 120-240 V	1	E2-01
Capacete IMC	1	H-42
Poste de concreto 12 m x 1050 y 1350 kgF	1	PC-08
Conjunto: (tuerca, arandela redonda, arandela de presión) de 5/8"	4	H-20

UNIDADES CONSTRUCTIVAS		
CODIGO	CANTIDAD	DESCRIPCIÓN
N1T1*	1	Transformador Aéreo Monofásico de 15 kVA
N2EQ12	1	Juego de cortacircuitos monofásicos N2

CONTENIDO:
Detalle constructivo, poste tipo subestacion, red aérea de media tensión, proyecto de grado Matanegra.

DISEÑO:
José Alejandro Noy Estrada
Alison Daniela Nuñez Martínez

RESPONSABLE:
I.E Rolando Andrés Rincón Saravia

UBICACIÓN:
Vereda Matanegra de Tilodiran municipio Yopal-Casanare

UNIVERSIDAD:
Universidad Industrial de Santander

Universidad Industrial de Santander